Studnia		
Lp.	Nazwa	Rodzaj
1	St.1	Studnia odwadniająca
2	St.2	Studnia odpowietrzająca
3	St.3	Studnia odwadniająca
4	St.4	Studnia odpowietrzająca
5	St.5	Studnia odwadniająca
6	St.6	Studnia odpowietrzająca
7	St.7	Studnia odwadniająca
8	St.8	Studnia odpowietrzająca
9	St.9	Studnia odpowietrzająca
10	St.10	Studnia odwadniająca
11	St.11	Studnia odpowietrzająca
12	St.12	Studnia odwadniająca
13	St.13	Studnia odwadniająca
14	St.14	Studnia odpowietrzająca
15	St.15	Studnia odwadniająca

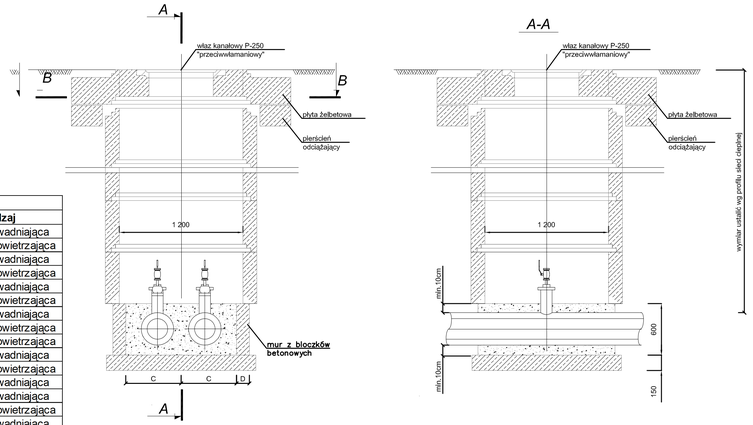

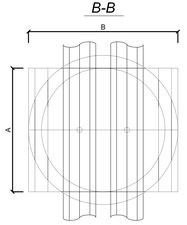

Wymiar	A	B	C	D
[cm]	120	145	50	15

STUDNIA ODWADNIAJĄCA I ODPOWIETRZAJĄCA

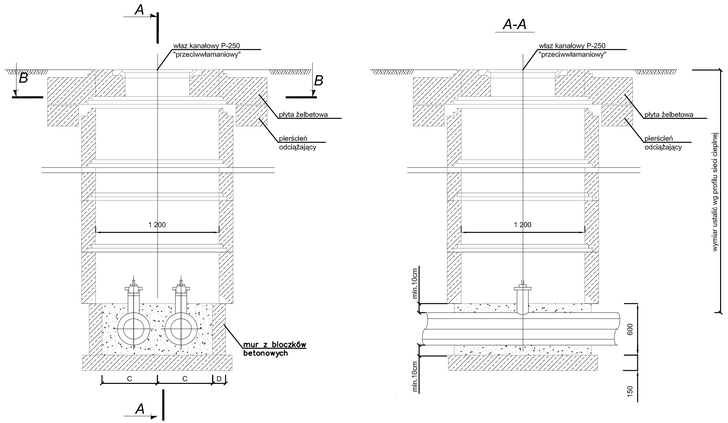

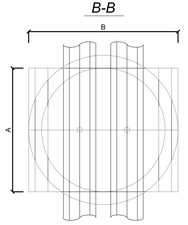

Wymiar	A	B	C	D
[cm]	120	145	50	15

STUDNIA ODCINAJĄCA

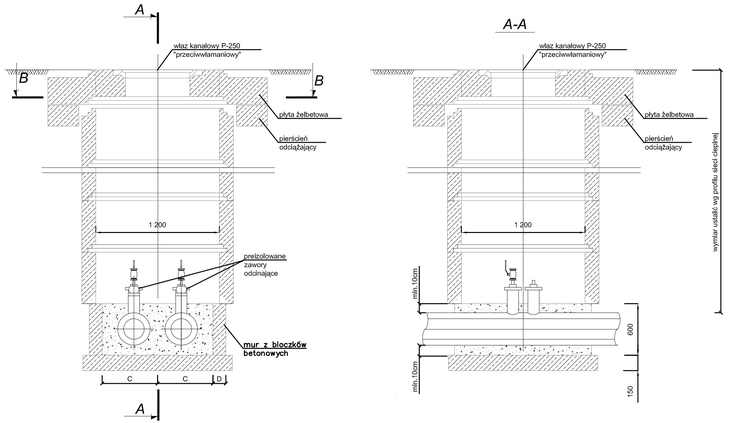

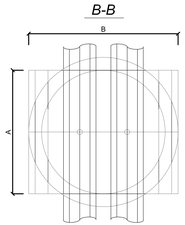

Wymiar	A	B	C	D
[cm]	120	145	50	15

STUDNIA ODCINAJĄCA Z ODPOWIETRZENIEM

Inwestor Zakład Energetyki Cieplnej Sp. z o.o. 88-100 Inowrocław, ul. Towarowa 40				
Jednostka autorska Hydroterm Krzysztof Chudy 85-744 Bydgoszcz, ul. Statrowa 5				
Obiekt: Przebudwa sieci cieplowniczej z przyłączami w miejscowości Inowrocław	Faza: P.B.W.	Skala: 1:25	Branża: Sieć cieplna	Nr rys.: 8
	Autor:	Imię i Nazwisko inż. Szymon Pawlak Uprawnienia budowlane do projektowania i kierowania robotami budowlanymi bez ograniczeń w specjalności instalacyjnej w zakresie sieci, instalacji i urządzeń cieplnych, wentylacyjnych, gazowych, wodociągowych i kanalizacyjnych nr ewid. KUP/0157/PWOS/06		
Treść rys.: Schemat studni: odcinającej z odpowietrzeniem, odcinającej, odpowietrzającej, odwadniającej	Opracował:	mgr inż. Grzegorz Chudy		
	Sprawdził:	mgr inż. Krzysztof Chudy Uprawnienia budowlane do projektowania bez ograniczeń w specjalności instalacyjnej w zakresie sieci, instalacji, urządzeń cieplnych i klimatyzacyjno - wentylacyjnych nr upr.AdB-KZ-7210/307/89 GP-KZ-7342/46/91		
Data: 15 marzec 2011				